EXTERNAL MOTOR ALÜMİNYUM GÖVDELİ SALYANGOZ FANLAR

external motor aluminium body radial fans

GENEL AÇIKLAMA

- Pervane malzemesi galvanizden fan gövdesi alüminyumdan imal edilmiştir.
- Dıştan rotorlu motor sistemi kullanılmıştır.
- Enerji tasarrufu sağlayacak şekilde üretilmiştir.
- Motor aşırı ısınmaya karşı korumalıdır.
- Makinelerin soğutulmasında, baca davlumbazı, kazanlar, asansör motorları, yatlarda, kontrol kutularının soğutulmasında, laboratuarlar, evler, sanayi alanları vb. yerlerde kullanırlar.
- Maksimum 60°C de ortam havasını temizlemek için kullanılır.

GENERAL DESCRIPTION

- Impeller made of galvanised sheet steel, Scroll housing made of aluminium
- External Rotor - motor system
- Designed to ensure energysaving
- To cool machines, chimney hoads, elevator motors, yact air conditions, control box coiling, laboratories, houses. industrial areas.
- They are designed for clean air with maximum temperature 60°C

TEKNİK ÇİZİM | TECHNICAL DRAWİNG

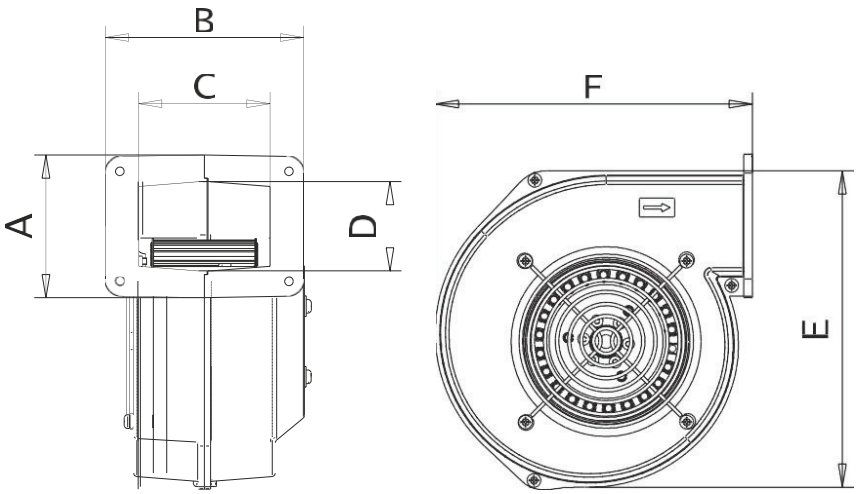

TEKNİK ÖLÇÜLER | TECHNICAL DIMENSIONS

Tüm Ölçüler mm'dir. | All dimensions are in mm

Tip / Type	A	B	C	D	E	F
GSRF-A 120-60	83	115	76	50	180	180
GSRF-A 140-60	122,5	130,5	95	92	255	235
GSRF-A 160-60	125	135	100	100	270	265

TEKNİK VERİLER | TECHNICAL DATA

Tip / Type	GSRF-A 120-60	GSRF-A 140-60	GSRF-A 160-60
Gerilim / Volt	230	230	230
Frekans / Hz	50	50	50
Güç / Watt	90	160	225
Debi m³/h	380	600	750
Devir / d-dak	2600	2550	2450
Akım / A	0,5	0,54	0,7
Ağırlık / Kg / Net	2,2	3	4
Ağırlık / Kg / Brüt	2,3	3,2	4,2
Kutu Adet	1	1	1
Dış Kutu Ölçü	130*195*245	145*275*265	145*275*280

PERFORMANS VERİLERİ | PERFORMANCE DATA

GSRF-A 120-60

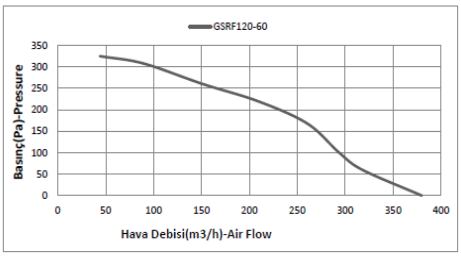

GSRF-A 140-60

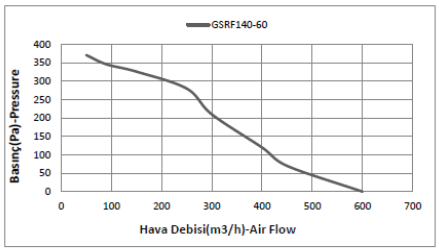
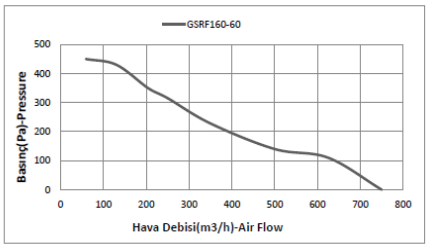
GSRF-A 160-60